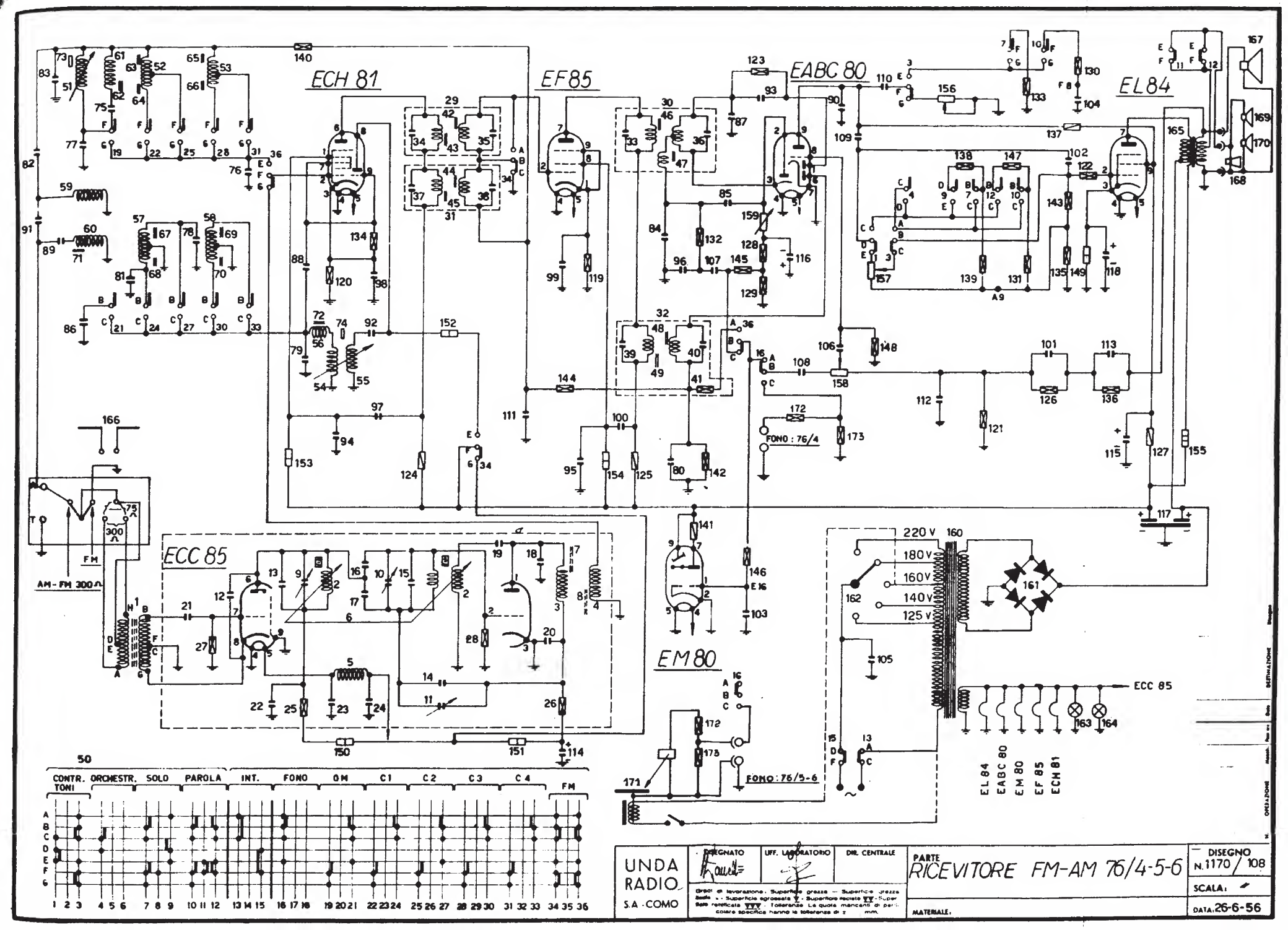
ECH 81
EF85
EABC 80
EL84
ECC 85
EM80
AM-FM 300Ω
FM
FONO : 76/4
FONO : 76/5-6
220 V
180 V
160 V
140 V
125 V
ECC 85
EL 84
EABC 80
EM 80
EF 85
ECH 81
CONTR. TONI
ORCHESTR.
SOLO
PAROLA
INT.
FONO
OM
C1
C2
C3
C4
FM
UNDA RADIO S.A. - COMO
DISEGNATO
UFF. LABORATORIO
DIR. CENTRALE
PARTE
RICEVITORE FM-AM 76/4-5-6
MATERIALE:
DISEGNO N. 1170/108
SCALA:
DATA: 26-6-56